令和元年度全国中学校体育大会

第４９回全日本中学校バレーボール選手権大会

【女子予選グループ戦組合せ】

８月１８日（日）

1組

1	ふじみ野市立大井西中学校（埼玉）	25 - 23, 13 - 25, 25 - 16	2 - 1
2	諫早市立諫早中学校（長崎）		
3	京都市立山科中学校（京都）	25 - 20, 25 - 19	2 - 0
4	高松市立香川第一中学校（香川）		

23 - 25, 25 - 17, 25 - 16　2 - 1

2組

5	新富町立上新田中学校（宮崎）	25 - 18, 25 - 18	2 - 0
6	世田谷区立北沢中学校（東京）		
7	彦根市立東中学校（滋賀）	25 - 21, 28 - 26	2 - 0
8	湖西市立新居中学校（静岡）		

25 - 19, 25 - 20　2 - 0

3組

9	南箕輪村立南箕輪中学校（長野）	25 - 21, 25 - 17	2 - 0
10	山形市立第六中学校（山形）		
11	豊橋市立東陽中学校（愛知）	25 - 19, 25 - 21	2 - 0
12	宇都宮市立陽東中学校（栃木）		

25 - 15, 22 - 25, 25 - 18　2 - 1

4組

13	金蘭会中学校（大阪）	17 - 25, 25 - 14, 25 - 9	2 - 1
14	福井市至民中学校（福井）		
15	山口市立徳地中学校（山口）	25 - 20, 22 - 25, 25 - 18	2 - 1
16	大仙市立仙北中学校（秋田）		

25 - 15, 25 - 12　2 - 0

5組

17	八王子実践中学校（東京）	25 - 13, 25 - 14	2 - 0
18	亀山市立亀山中学校（三重）		
19	宮崎日本大学中学校（宮崎）	25 - 17, 25 - 23	2 - 0
20	大阪学芸高等学校附属中学校（大阪）		

25 - 20, 19 - 25, 25 - 19　2 - 1

6組

21	岡山理科大学附属中学校（岡山）	25 - 22, 25 - 11	2 - 0
22	札幌大谷中学校（北海道）		
23	駿台学園中学校（東京）	25 - 17, 25 - 22	2 - 0
24	いわき市立小名浜第一中学校（福島）		

25 - 23, 14 - 25, 25 - 16　2 - 1

7組

25	実践学園中学校（東京）	25 - 16, 25 - 18	2 - 0
26	江別市立中央中学校（北海道）		
27	酒田市立第二中学校（山形）	25 - 20, 25 - 19	2 - 0
28	和歌山市立西脇中学校（和歌山）		

25 - 23, 25 - 16　2 - 0

8組

29	修徳中学校（東京）	25 - 21, 25 - 20	2 - 0
30	熊本市立京陵中学校（熊本）		
31	明石市立二見中学校（兵庫）	25 - 23, 25 - 14	2 - 0
32	新潟市立中之口中学校（新潟）		

25 - 22, 25 - 19　2 - 0

9組

33	松山東雲中学校（愛媛）	21 - 25, 28 - 26, 25 - 13	2 - 1
34	久留米市立宮ノ陣中学校（福岡）		
35	石岡市立八郷中学校（茨城）	12 - 25, 25 - 17, 25 - 23	2 - 1
36	就実中学校（岡山）		

25 - 10, 25 - 9　2 - 0

和歌山ビッグホエール　C･D コート

武道･体育センター　和歌山ビッグウエーブ　Gコート

Sport Base 和歌山県立体育館　H･Iコート

2019/8/19　9:34

令和元年度全国中学校体育大会

第４９回全日本中学校バレーボール選手権大会

【女子決勝トーナメント組合せ】

８月１９日（月）　８月２０日（火）　８月１９日（月）

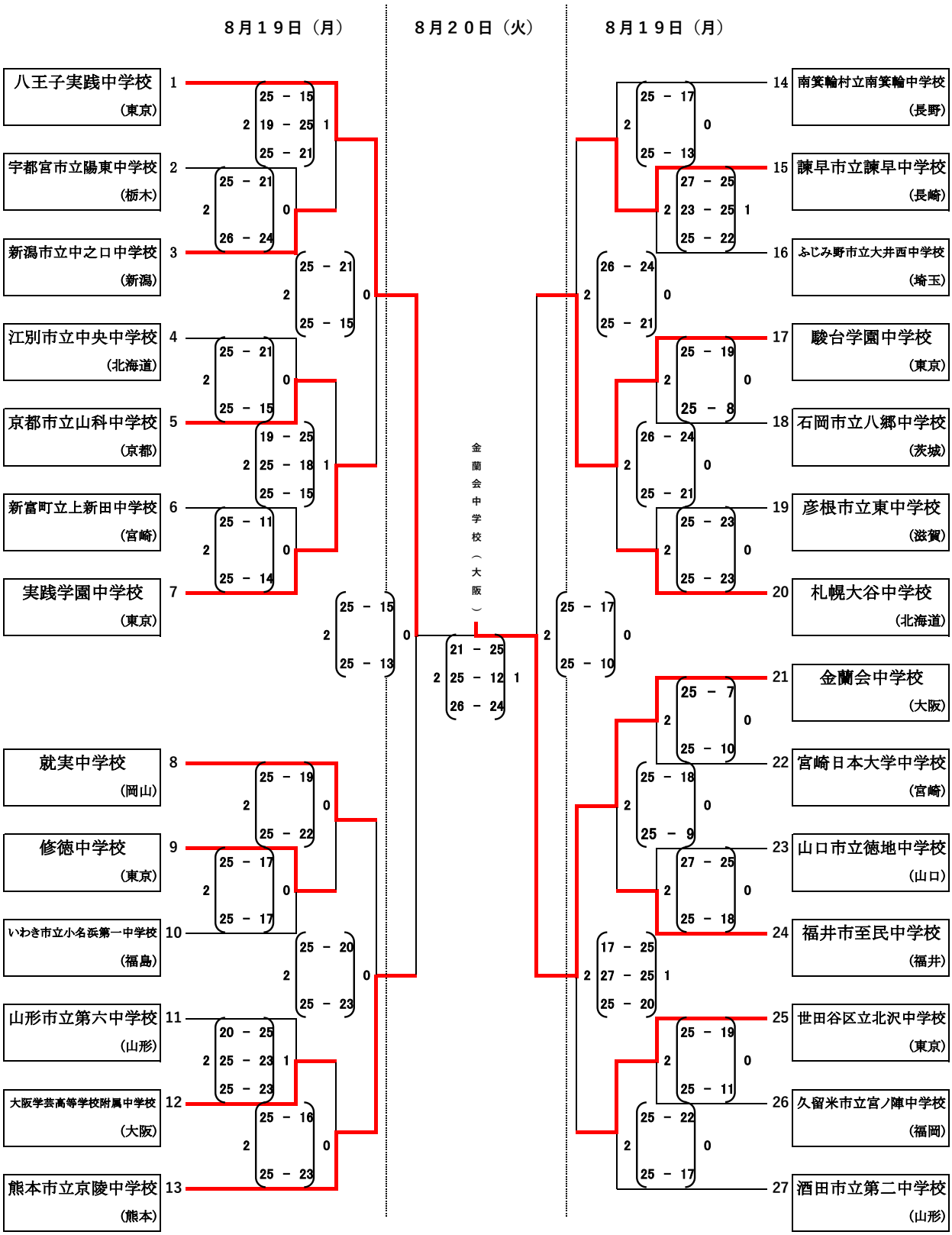

（会場）　和歌山ビッグホエール　　Ｃ・Ｄ　コート

Sport Base 和歌山県立体育館　　Ｈ・Ｉコート

和歌山ビッグホエール　　特A・特B・特設　コート

令和元年度全国中学校体育大会

第４９回全日本中学校バレーボール選手権大会

【男子予選グループ戦組合せ】

８月１８日（日）

1組

1	山形市立第六中学校（山 形）	25 - 19 / 25 - 15	2 - 0
2	和歌山市立明和中学校（和歌山）		
3	串間市立串間中学校（宮 崎）	29 - 27 / 17 - 25 / 25 - 21	2 - 1
4	安来市立第一中学校（島 根）		

1組 勝者 vs 2組 勝者：25 - 22 / 25 - 20　2 - 0

2組

5	堺市立金岡南中学校（大 阪）	25 - 17 / 25 - 10	2 - 0
6	三木町立三木中学校（香 川）		
7	寒河江市立陵西中学校（山 形）	25 - 17 / 25 - 23	2 - 0
8	富士見市立西中学校（埼 玉）		

5組 勝者 vs 6組 勝者：25 - 16 / 25 - 9　2 - 0

3組

9	郡上市立八幡・郡上東中学校（岐 阜）	25 - 18 / 17 - 25 / 25 - 20	2 - 1
10	長浜市立東中学校（滋 賀）		
11	川崎市立向丘中学校（神奈川）	25 - 11 / 25 - 12	2 - 0
12	豊富町立豊富中学校（北海道）		

9組 勝者 vs 10組 勝者：22 - 25 / 25 - 13 / 25 - 13　2 - 1

4組

13	熊本市立龍田中学校（熊 本）	25 - 15 / 25 - 18	2 - 0
14	広島市立東原中学校（広 島）		
15	つくば市立谷田部中学校（茨 城）	25 - 19 / 26 - 24	2 - 0
16	湖西市立岡崎中学校（静 岡）		

13組 勝者 vs 14組 勝者：25 - 19 / 25 - 23　2 - 0

5組

17	サレジオ中学校（東 京）	30 - 28 / 25 - 20	2 - 0
18	弘前市立津軽中学校（青 森）		
19	西海市立西海中学校（長 崎）	25 - 12 / 25 - 21	2 - 0
20	金光学園中学校（岡 山）		

17組 勝者 vs 18組 勝者：25 - 17 / 25 - 17　2 - 0

6組

21	川崎市立西中原中学校（神奈川）	25 - 23 / 25 - 18	2 - 0
22	鞍手町立鞍手中学校（福 岡）		
23	新潟市立下山中学校（新 潟）	27 - 25 / 25 - 23	2 - 0
24	伊丹市立天王寺川中学校（兵 庫）		

21組 勝者 vs 22組 勝者：29 - 27 / 25 - 22　2 - 0

7組

25	江別市立中央中学校（北海道）	25 - 21 / 25 - 21	2 - 0
26	京都市立伏見中学校（京 都）		
27	安田学園中学校（東 京）	21 - 25 / 25 - 19 / 25 - 22	2 - 1
28	一宮市立大和中学校（愛 知）		

25組 勝者 vs 26組 勝者：25 - 19 / 25 - 23　2 - 0

8組

29	横手市立横手北中学校（秋 田）	25 - 14 / 25 - 14	2 - 0
30	昇陽中学校（大 阪）		
31	習志野市立第七中学校（千 葉）	25 - 19 / 25 - 16	2 - 0
32	白山市立光野中学校（石 川）		

29組 勝者 vs 30組 勝者：25 - 27 / 25 - 17 / 25 - 22　2 - 1

9組

33	高知中学校（高 知）	21 - 25 / 25 - 19 / 25 - 23	2 - 1
34	雲仙市立小浜中学校（長 崎）		
35	越前市南越中学校（福 井）	25 - 23 / 25 - 17	2 - 0
36	駿台学園中学校（東 京）		

33組 勝者 vs 34組 勝者：25 - 17 / 25 - 18　2 - 0

和歌山ビッグホエール　A・B コート

武道・体育センター　和歌山ビッグウエーブ　E・F・G コート

2019/8/19　9:33

令和元年度全国中学校体育大会

第４９回全日本中学校バレーボール選手権大会

【男子決勝トーナメント組合せ】

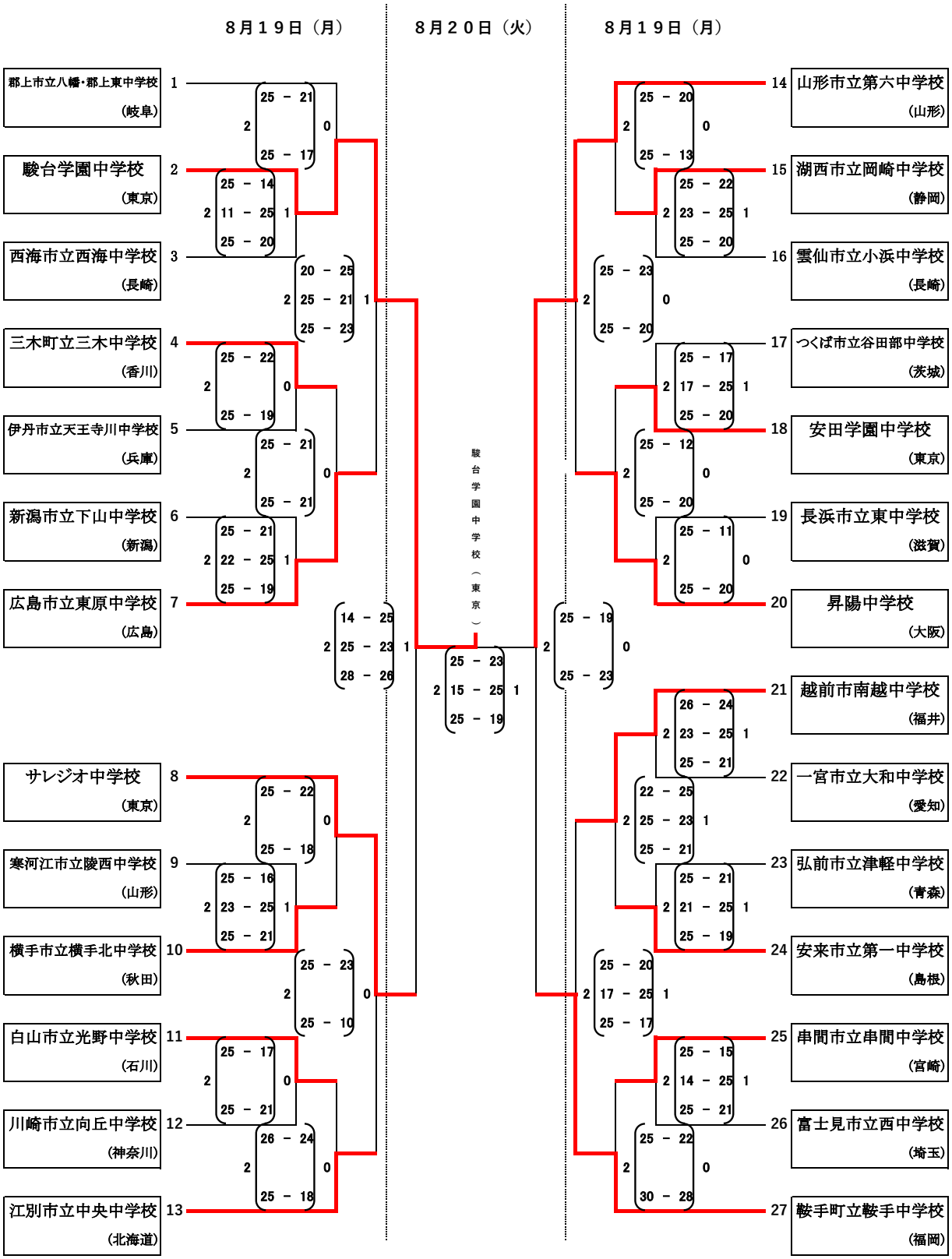

（会場） 和歌山ビッグホエール　　A・B　コート

武道・体育センター　和歌山ビッグウエーブ　　E・F　コート

和歌山ビッグホエール　　特A・特B・特設　コート