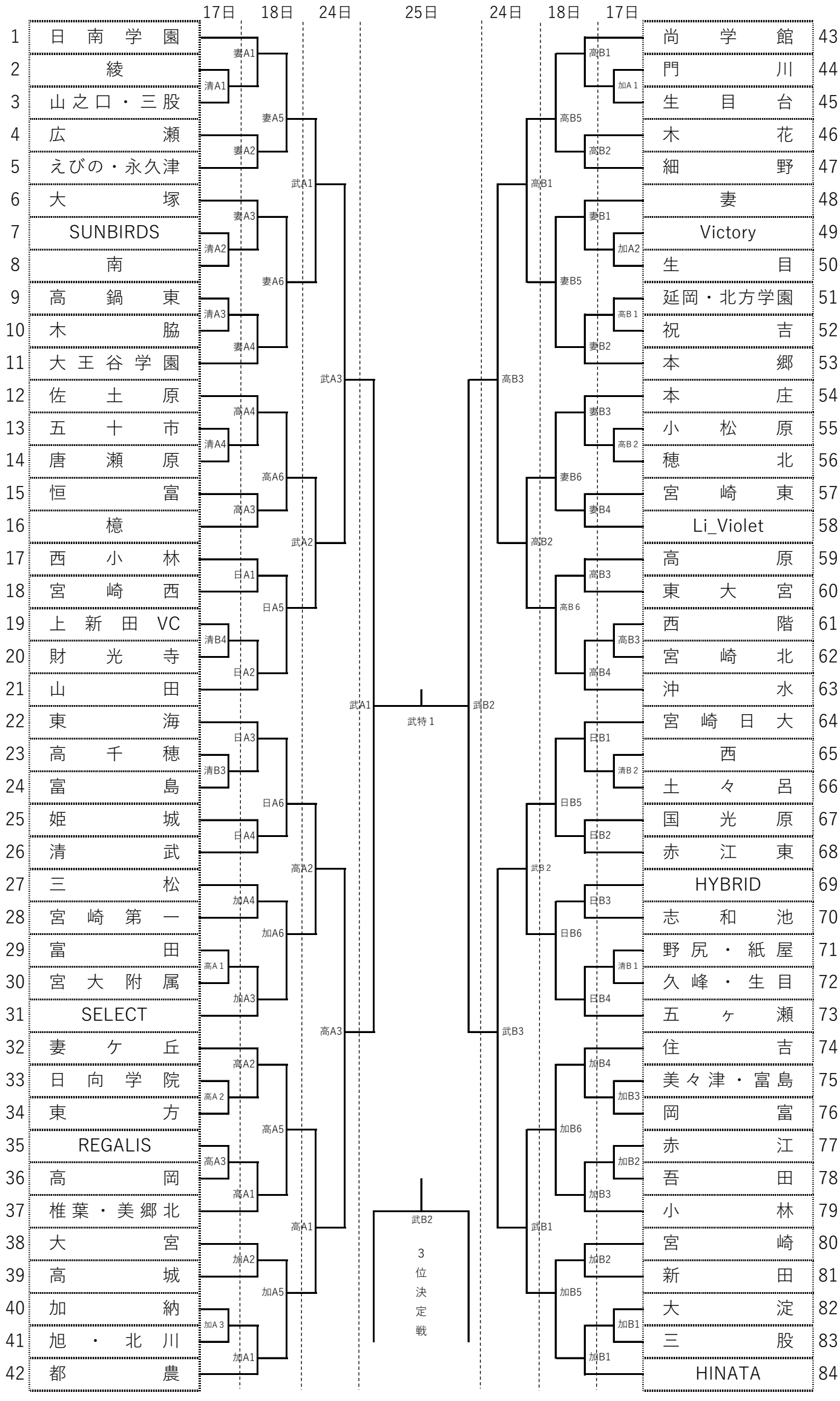# 第43回　JA共済杯UMK宮崎県中学校バレーボル選手権大会組合せ（女子）