第43回　JA共済杯UMK宮崎県中学校バレーボル選手権大会結果（男子）
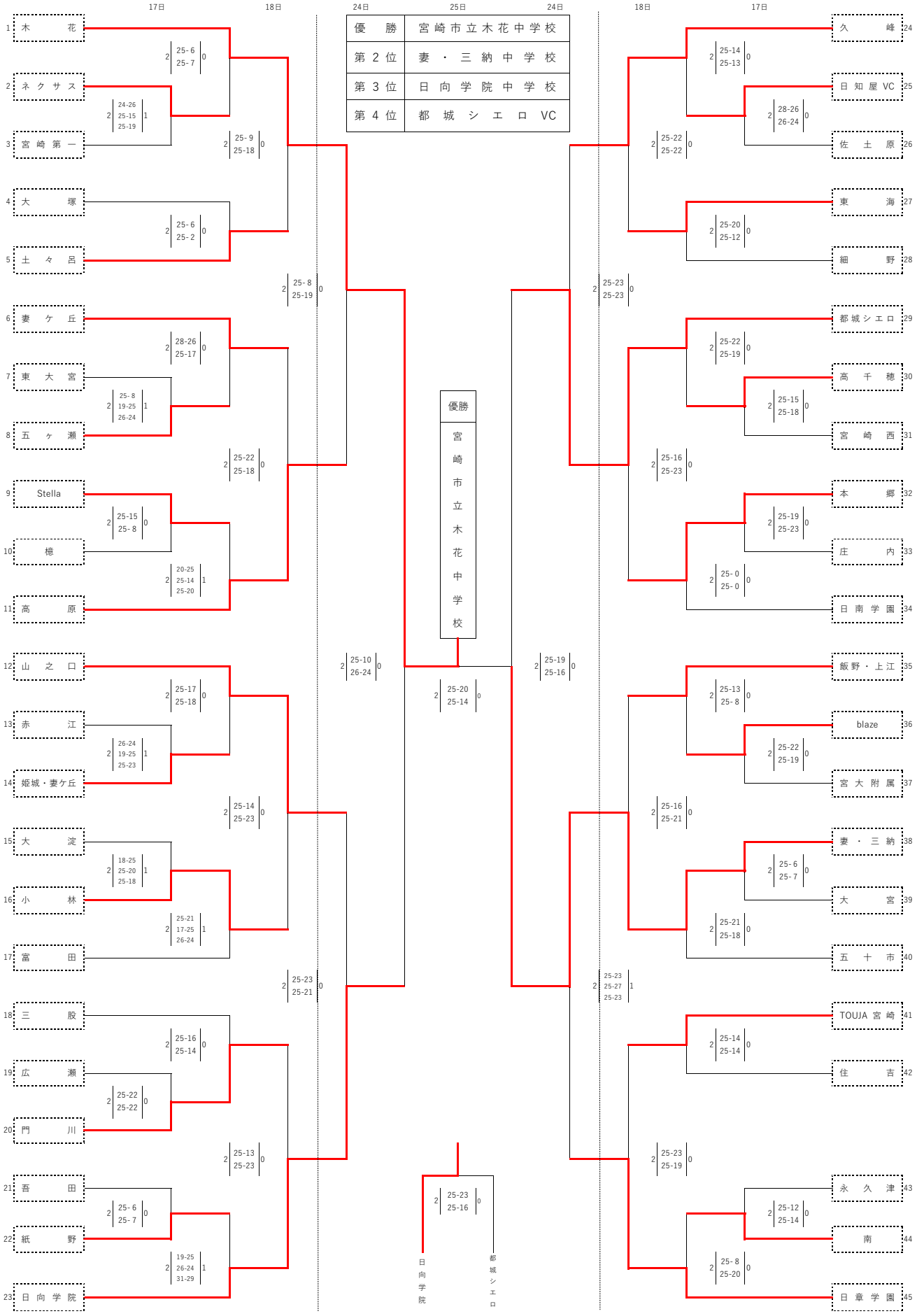
優　勝	宮崎市立木花中学校
第２位	妻・三納中学校
第３位	日向学院中学校
第４位	都城シエロVC